PARTICOLARE 1 - LUCERNARIO TIPO "A"
SEZIONE STATO DI FATTO
scala 1:20

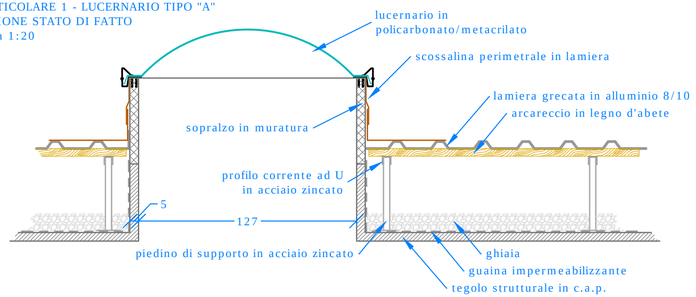

PARTICOLARE 1 - LUCERNARIO TIPO "A"
SEZIONE STATO DI PROGETTO
scala 1:20

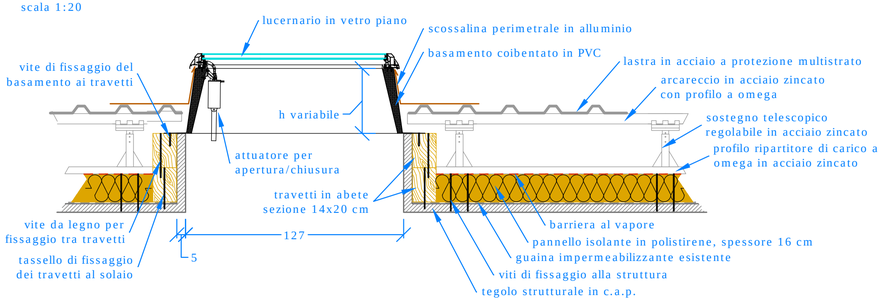

PARTICOLARE POSA STRUTTURA IN TRAVETTI DI LEGNO
DI SOSTEGNO DEL LUCERNARIO TIPO "A"
PIANTA STATO DI PROGETTO
scala 1:20

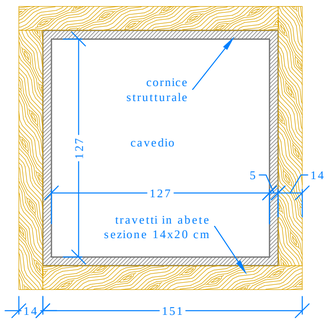

lucernario tipo "A"

modalità di apertura dei lucernari "A" e "B" mediante attuatore

lucernario tipo "B"

particolare del tetto piano

PARTICOLARE 2 - LUCERNARIO TIPO "B"
SEZIONE STATO DI FATTO
scala 1:20

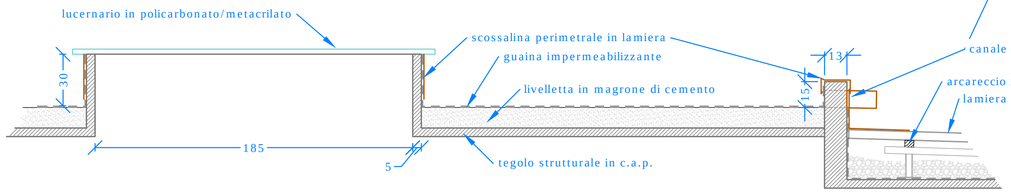

scala 1:20
0 1cm 2 3 4 5cm
0 20cm 40 60 80 100cm

PARTICOLARE 2 - LUCERNARIO TIPO "B"
SEZIONE STATO DI PROGETTO
scala 1:20

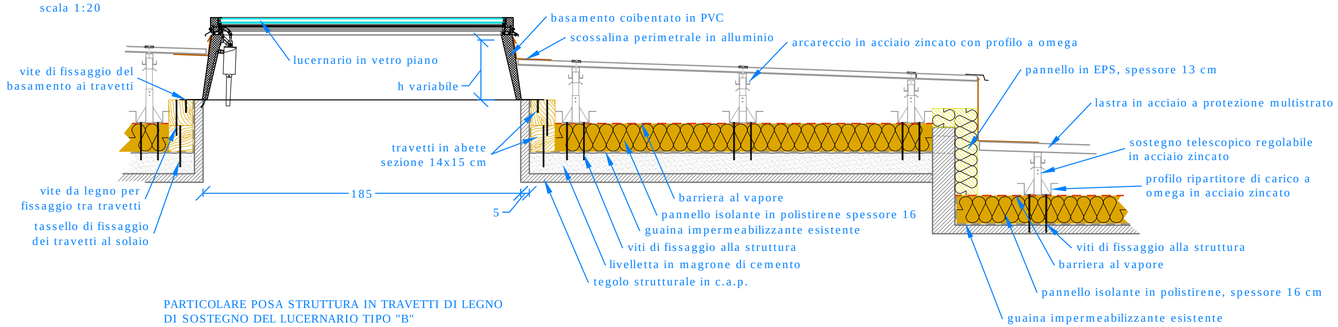

PARTICOLARE POSA STRUTTURA IN TRAVETTI DI LEGNO
DI SOSTEGNO DEL LUCERNARIO TIPO "B"
PIANTA STATO DI PROGETTO
scala 1:20

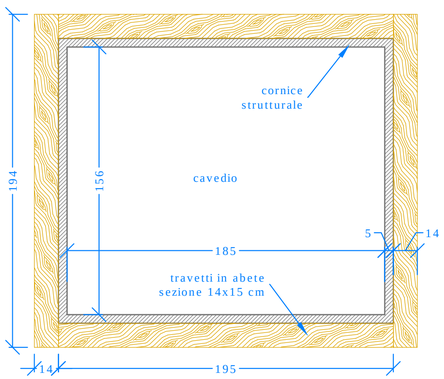

UNIONE EUROPEA
Fondo europeo di sviluppo regionale
Regione Lombardia
fesr

POR FESR 2014-2020 / INNOVAZIONE E COMPETITIVITÀ

COMUNE DI BOLLATE - SETTORE LAVORI PUBBLICI

PROGETTO DEFINITIVO-ESECUTIVO:
LAVORI DI RISTRUTTURAZIONE EDILIZIA DI II LIVELLO DELLA SCUOLA MEDIA DI VIA VERDI

Tavola n°
06C

OGGETTO: PARTICOLARI 1 E 2 - LUCERNARI E COPERTURA

Scala
1:20

Progettista:

Direzione Lavori:

rev.	data	descrizione modifiche
0	24/07/2017	EMISSIONE

I:\EDIFICI\Medie\Verdi\2016 Rigenerazione urbana\4. Progetto DEF_ESECUTIVO\2. Disegni\tav.06C-06D-06E particolari copertura e lucernari.dwg