STATO DI FATTO - scala 1:50
sezione scuola,
in corrispondenza dei serramenti
di entrambi i piani

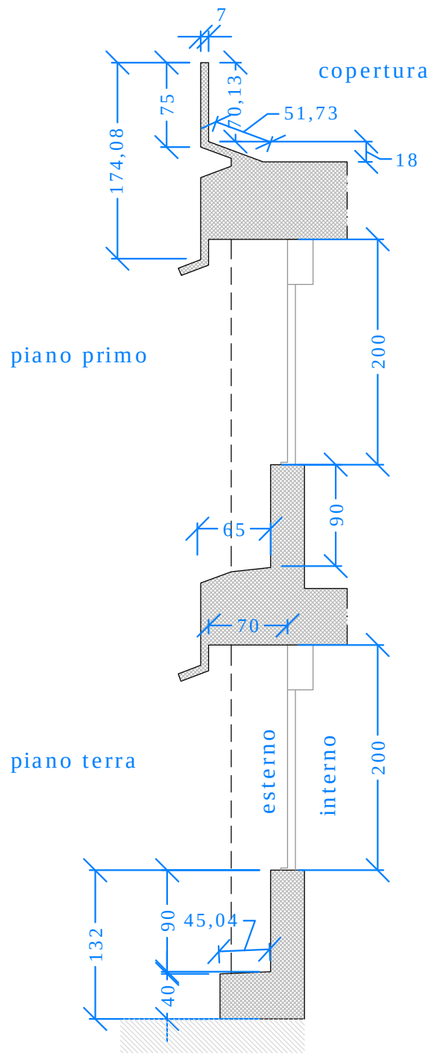

STATO DI FATTO - scala 1:50
sezione scuola,
in corrispondenza dei serramenti

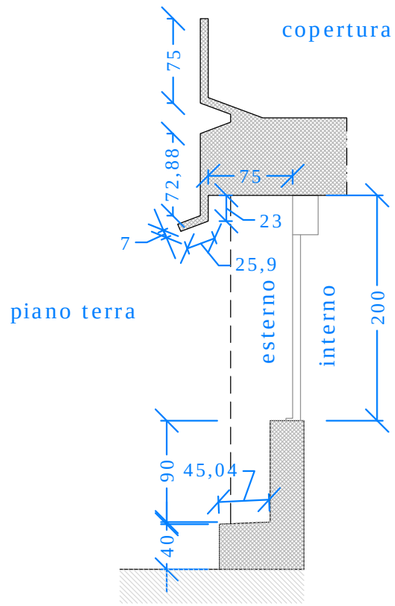

STATO DI FATTO - scala 1:50
sezione scuola,
in corrispondenza del muro

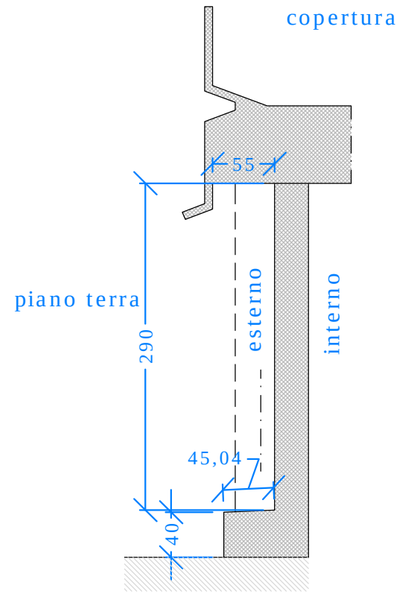

STATO DI FATTO - scala 1:50
sezione scuola,
in corrispondenza dei serramenti dei bagni

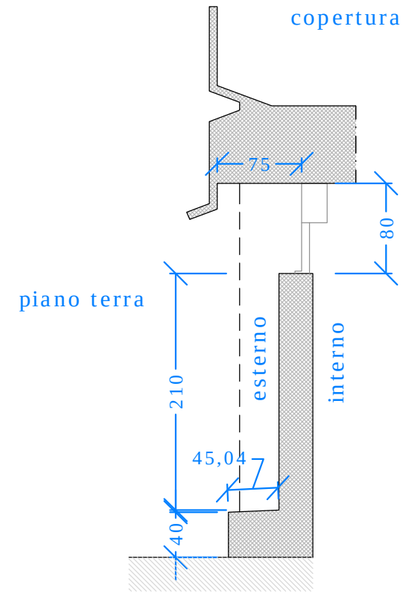

scala 1:50

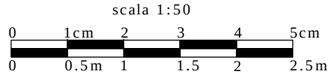

UNIONE EUROPEA
Fondo europeo di sviluppo regionale

Regione Lombardia

fesr

POR FESR 2014-2020 / INNOVAZIONE E COMPETITIVITÀ

COMUNE DI BOLLATE - SETTORE LAVORI PUBBLICI

PROGETTO DEFINITIVO-ESECUTIVO:
LAVORI DI RISTRUTTURAZIONE EDILIZIA DI II LIVELLO DELLA SCUOLA MEDIA DI VIA VERDI

OGGETTO: SEZIONE PROFILI ESTERNI - STATO DI FATTO

Tavola n°
05

scala
1:50

Progettista:

Direzione Lavori:

rev.	data	descrizione modifiche
0	24/07/2017	EMISSIONE

I:\EDIFICI\MedieVerdi\2016 Rigenerazione urbana\4. Progetto DEF_ESECUTIVO\2. Disegni\tav.02-03-05 piano terra.dwg